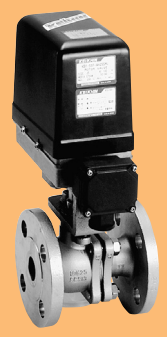

KB1 シリーズ

水・油・空気

スプリングリターン型電動ボール弁　水用

Spring Return Motor Valve for Water

2WAY

スプリングリターン型
Spring Return Type

●開閉時間が約2.5秒のため、ウォーターハンマーを軽減します。
●スプリングリターン型のため、停電時の緊急遮断としてご使用いただけます。
●On-off time is about 2.5sec and reduce water hammering.
●Usable for emergency shutoff in case of power failure.

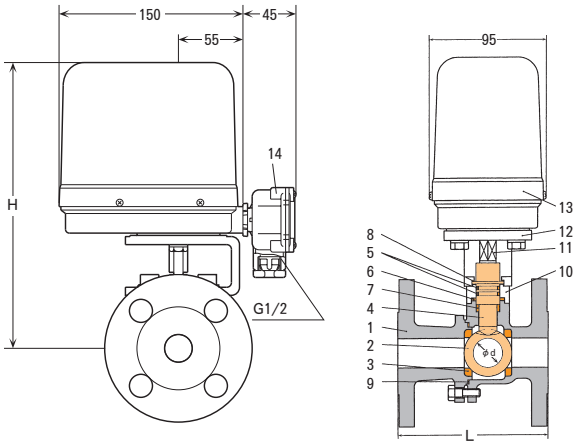

■ 配線図　Wiring Chart

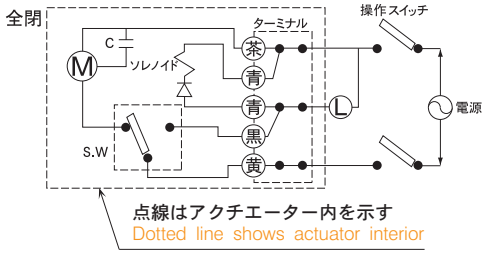

（注）一つのスイッチで複数駆動不可。
(Note) Disapprove plural drive with one switch.

■ 主要部品表　Main Parts List

No.	名　称 Name of Parts		材　質 Materials
1	ボデー	Valve Body	SCS13
2	ボール	Ball	SUS316
3	ボールシート	Ball Seat	PTFE
4	ステム（操作軸）	Stem	SUS303
5	Oリング	O Ring	FKM
6	パッキン	Packing	PTFE
7	カラー	Color	PTFE
8	スラストワッシャー	Thrust Washer	PTFE
9	ボデーパッキン	Body Packing	PTFE
10	マウンティングプレート	Munting Plate	SUS
11	出力軸	Shaft (Out Put)	S45C
12	ブラケット	Bracket	FCD
13	アクチエーター	Actuator	組立品
14	ターミナルボックス	Terminal Box	PBT

■ 共通仕様　Common Specification

項　目 Item		内　容 Description
流体	Fluid	水　油　空気 Water　Oil　Air
流体温度	Fluid Temperature	MAX60℃
電源	Power Source	AC100V 50/60Hz、AC110V 50/60Hz or AC200V 50/60Hz、AC220V 50/60Hz
消費電力 50/60Hz	Power Consumption	起動時：160VA、保持時：8VA
開閉時間 50/60Hz	Open-Close Time	約2.5sec
保護形式	Protective Device	防滴型　Drip Proof
安全保護	Safety Protection	サーマルプロテクト　Thermal Protect
取付姿勢	Installation	鉛直±15°　A Coil Vertical ±15°
動作	Operation	通電時開型 Normally Closed
周囲温度・湿度	Ameient Temp. /Humidity	0～50℃　RH90%以下
標準機能	Standard Feature	手動開閉、開側確認回路、ターミナルボックス Manual Operation, Open Verification Circuit Terminal Box
オプション	Option	開閉確認回路（無電圧接点、有電圧接点）※、通電時閉型 Open-Close Verification Circuit (No-Voltage Contact, Voltage Contact) ※, Normally Open

※ アクチエーターAHタイプは有電圧接点の開閉確認回路付のみ製作出来ます。
アクチエーターASタイプは無電圧接点、有電圧接点どちらも製作出来ます。
※ AH type→Can manufacture only wet contact with switching verification circuit.
※ AS type→Can manufacture both wet contact and dry contact.

■ 製品の型式記号　Model Type

K B 1 − S S F − A S R □ □ W A G M J

- K B 1：シリーズ
- S：接続　P：ネジ込　F：フランジ
- A：アクチエーターサイズ　AS：スタンダードトルク　AH：ハイトルク
- R：ボア径　無記号：フルボア　R：レデュースドボア
- □□：口径
- M：オプション　MJ：防滴ターミナルボックス付　MLJ-X：無電圧接点　開閉確認回路付　MLJ-5P-X：有電圧接点　開閉確認回路付

■ 仕様　Valve Specification

型　式 Model	接　続 Connection 口径 Size	形状 Type	最高圧力 [MPa] MAX Pressure 使用圧力 Operating Pressure	締切差圧 Close off Rating	Cv値 Cv Value	寸　法 [mm] Dimensions φd	L	H	質　量 Weight [kg]
KB1−SSP−AS15WAGMJ	1/2	ネジ込 Rc	1.0	1.0	18	15.0	65.0	240.0	3.3
KB1−SSP−AS20WAGMJ	3/4				27	20.0	80.0	245.0	3.7
KB1−SSP−AS25WAGMJ	1				43	25.0	90.0	255.0	4.5
KB1−SSP−AH40WAGMJ	1 1/2				132	40.0	120.0	265.0	7.0
KB1−SSF−AS15WAGDMJ	1/2	フランジ JIS10KRF	1.0	1.0	18	15.0	108.0	255.0	4.7
KB1−SSF−AS20WAGDMJ	3/4				27	20.0	117.0	260.0	5.2
KB1−SSF−AS25WAGDMJ	1				43	25.0	127.0	265.0	7.0
KB1−SSF−ASR32WAGMJ	1 1/4	フランジ JIS10KFF			39	25.0	160.0	255.0	7.5
KB1−SSF−AH40WAGDMJ	1 1/2				132	40.0	165.0	275.0	8.5
KB1−SSF−AHR50WAGMJ	2				96	40.0	188.0	265.0	10.5
KB1−SSF−AHR65WAGMJ	2 1/2				87	40.0	208.0	265.0	11.5